BS38UQ/59/450A/240V

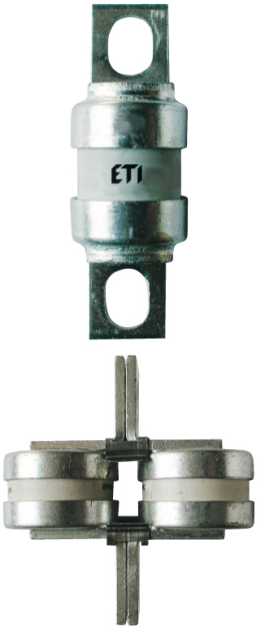

Особенности

Артикул	004750245
Наименование	BS38UQ/59/450A/240V
Вес	.196
Группа	Тип BS
Размеры	screw 59mm
Номинальное напряжение dc (V)	120
Номинальный ток	450
Тип	BS
Типоразмер	BS38
Группа 1	Защита полупроводников
Характеристика	aR
Номинальное напряжение ac (V)	240
Отключающая способность ac (kA)	100
Отключающая способность dc (kA)	100

Веб-страница продукта

Другая документация

Технические данные

ETIM международная спецификация

Номинальный ток	450A
Размер	Прочее
Номинальное напряжение	Прочее

С бойком/с ударником
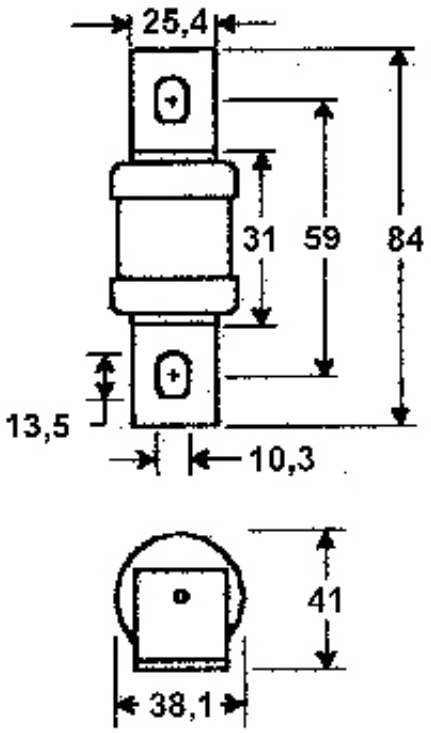
Габаритные размеры